# FORD - Ranger - Linha 2005 em diante - Motor 3.0TD - Sistema Siemens SID 901C

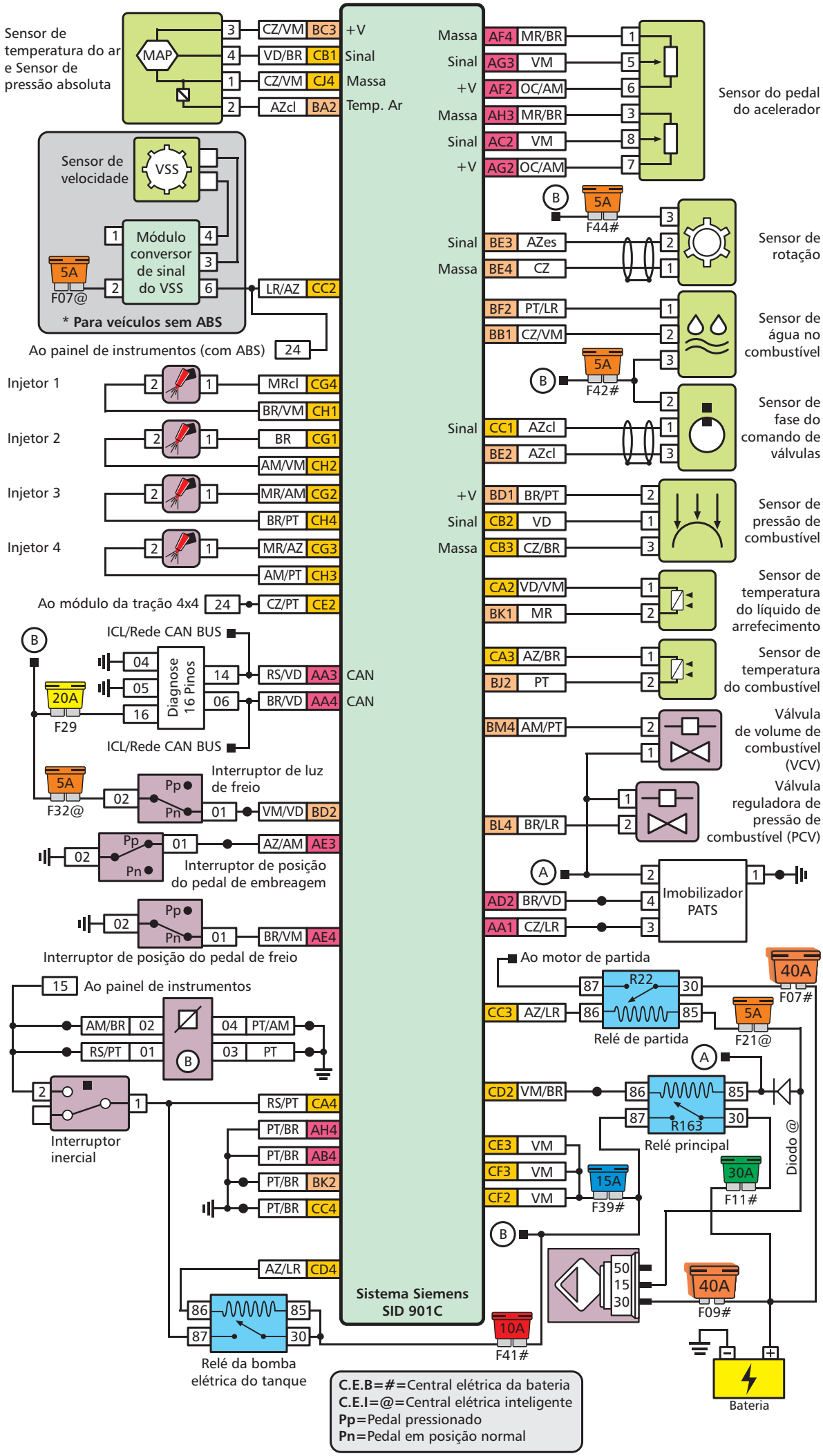


SETE